
RANDOM_ESSENTIA
design Massimo Broglio
antoniolupi
MADE IN ITALY

IT_ISTRUZIONI PER RUBINETTERIA 3 FORI A PARETE PER LAVABO, ESCLUSO DI CORPO AD INCASSO.

EN_INSTRUCTIONS FOR 3-HOLE WALL MOUNTED BASIN MIXER, WITHOUT CONCEALED BODY.

FR_INSTRUCTIONS POUR MITIGEUR DE LAVABO MURAL 3 TROUS, SANS CORPS ENCASTRÉ.

ES_INSTRUCCIONES PARA MEZCLADOR MURAL DE LAVABO DE 3 AGUJEROS, SIN CUERPO EMPOTRADO.

DE_ANLEITUNG FÜR 3-LOCH-WASCHTISCH-WANDARMATUR, OHNE UNTERPUTZKÖRPER.

RU_ИНСТРУКЦИИ ДЛЯ 3-ШАРНИРНЫХ НАСТЕННЫХ КРАНОВ ДЛЯ УМЫВАЛЬНИКА, ЗА ИСКЛЮЧЕНИЕМ СКРЫТОГО КОРПУСА.



Art. RD230
RD231
RD232
RD233



Art. RD230L
RD231L
RD232L
RD233L

IT_PRIMA DI INIZIARE_**EN**_BEFORE STARTING_**FR**_AVANT DE COMMENCER_
ES_ANTES DE EMPEZAR_**DE**_VOR DER MONTAGE_**RU**_ДО НАЧАЛА

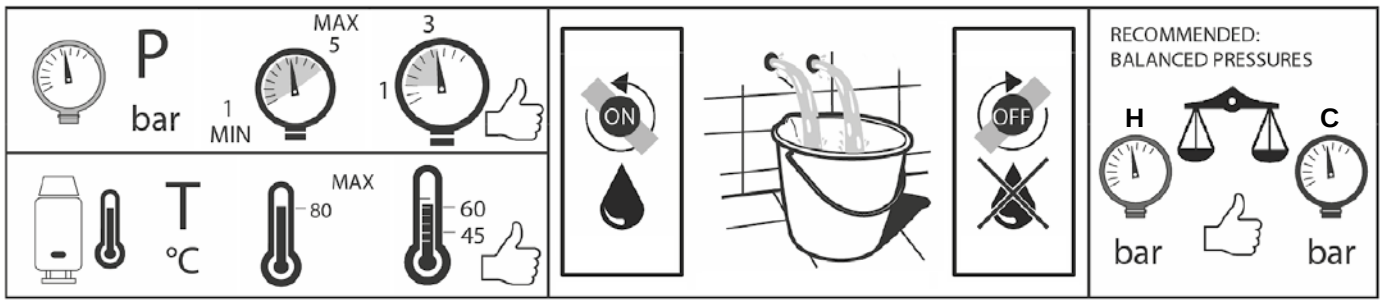

IT_INSTALLAZIONE_**EN**_INSTALLATION_**FR**_INSTALLATION_**ES**_INSTALACIÓN_**DE**_INSTALLATION_**RU**_МОНТАЖ



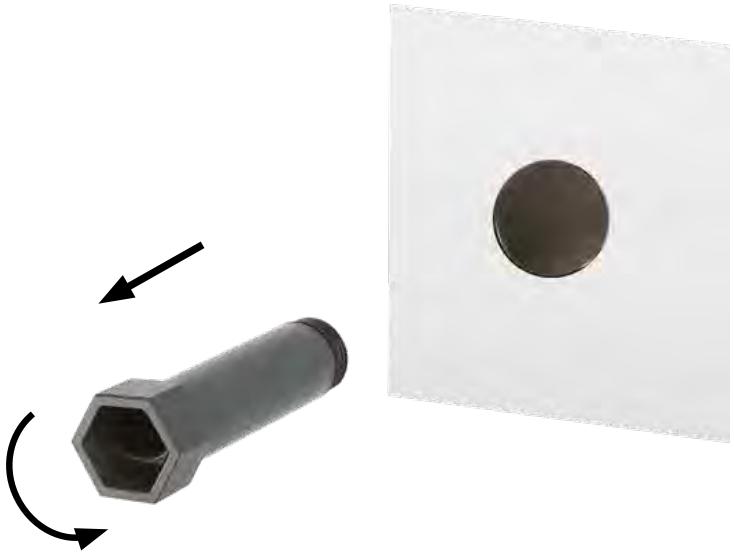

IT_INSTALLAZIONE_**EN**_INSTALLATION_**FR**_INSTALLATION_**ES**_INSTALACIÓN_**DE**_INSTALLATION_**RU**_МОНТАЖ

1

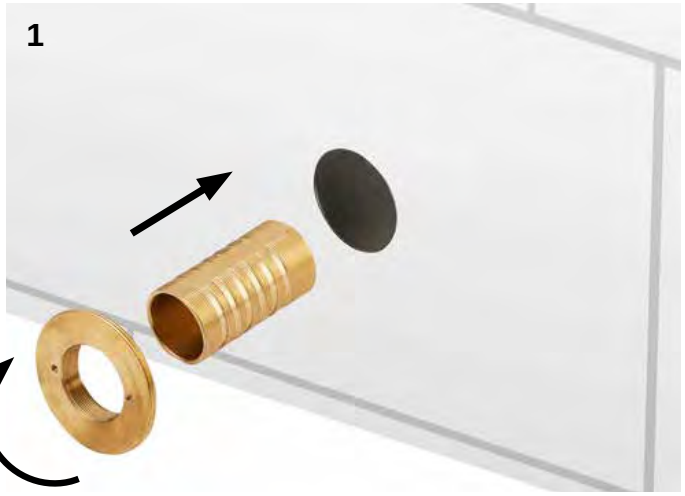

2



3

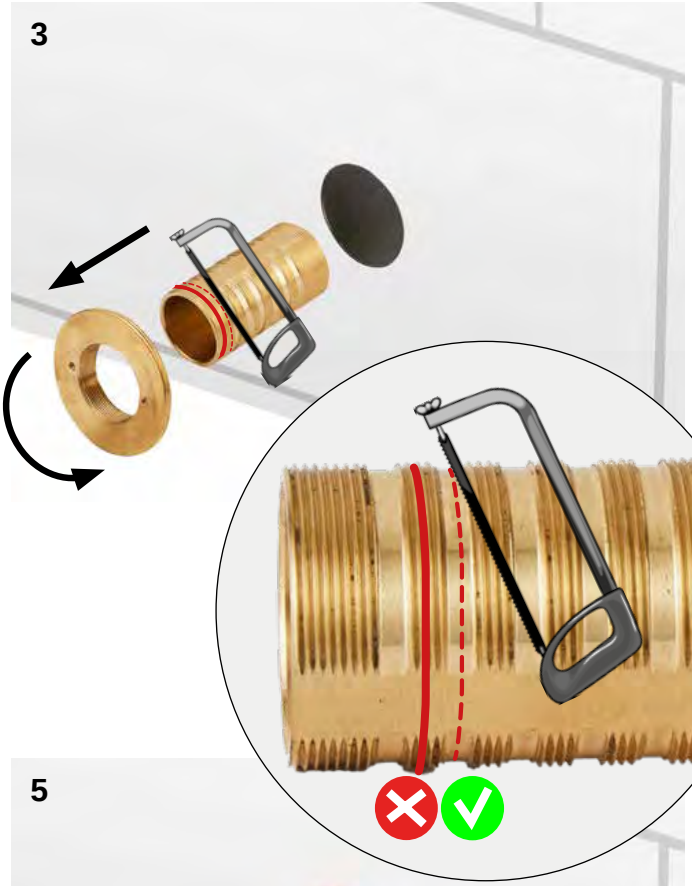

4

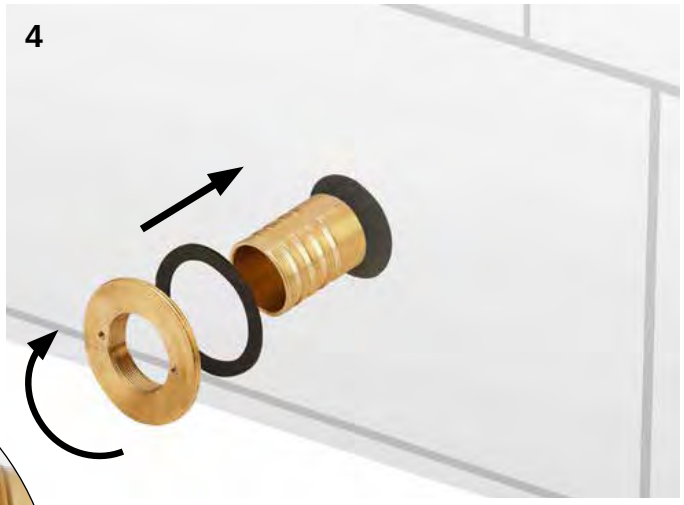

5

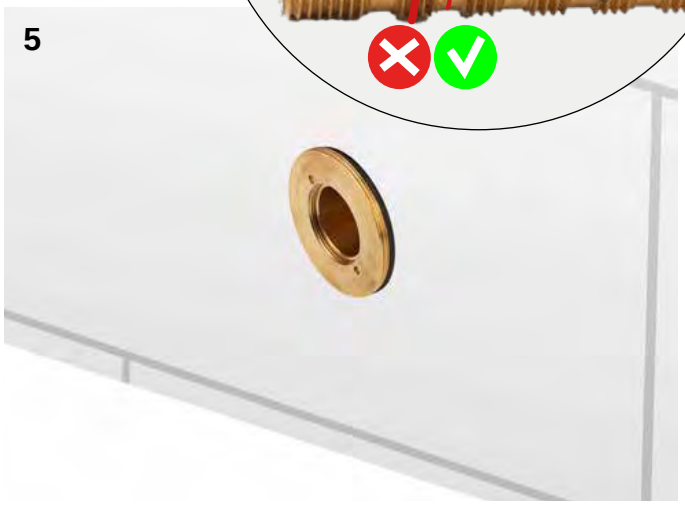

6

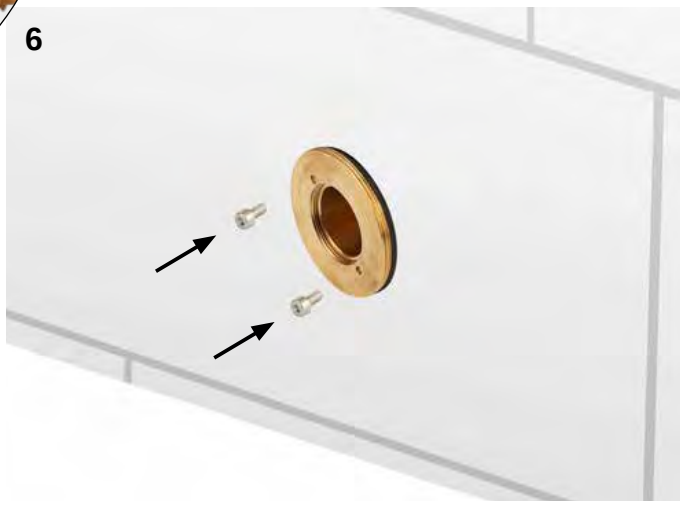

IT_INSTALLAZIONE_**EN**_INSTALLATION_**FR**_INSTALLATION_**ES**_INSTALACIÓN_**DE**_INSTALLATION_**RU**_МОНТАЖ

7

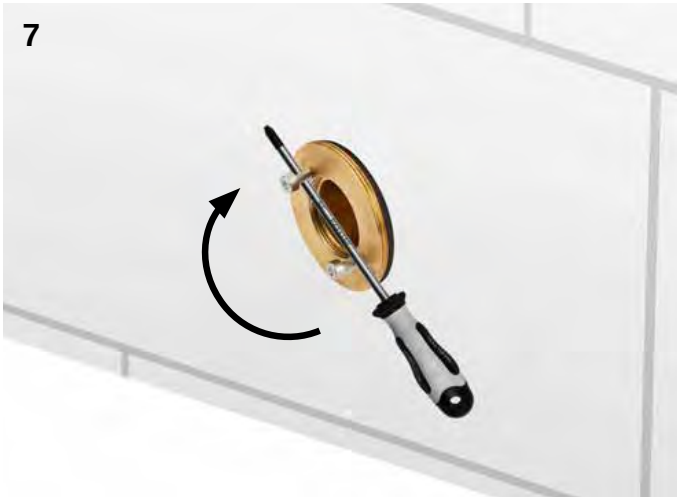

8

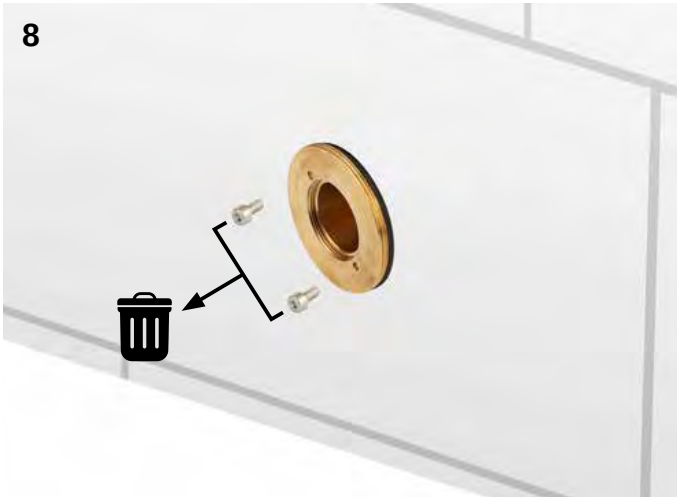

9

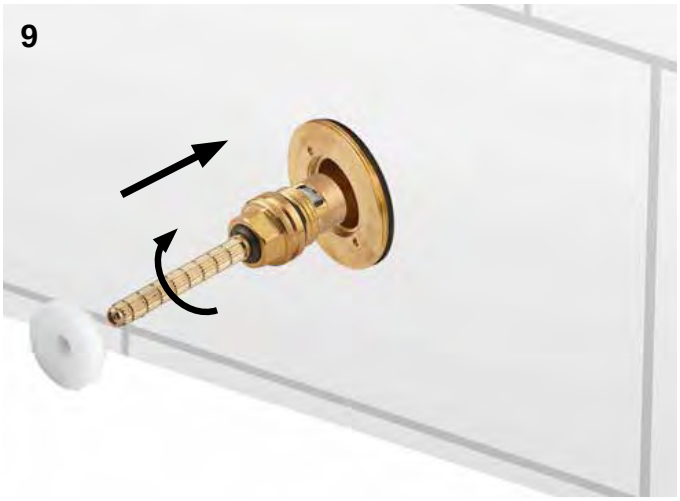

10

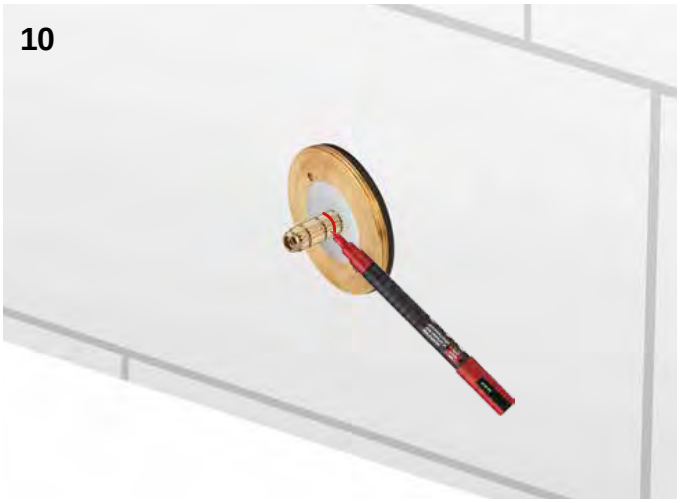

11

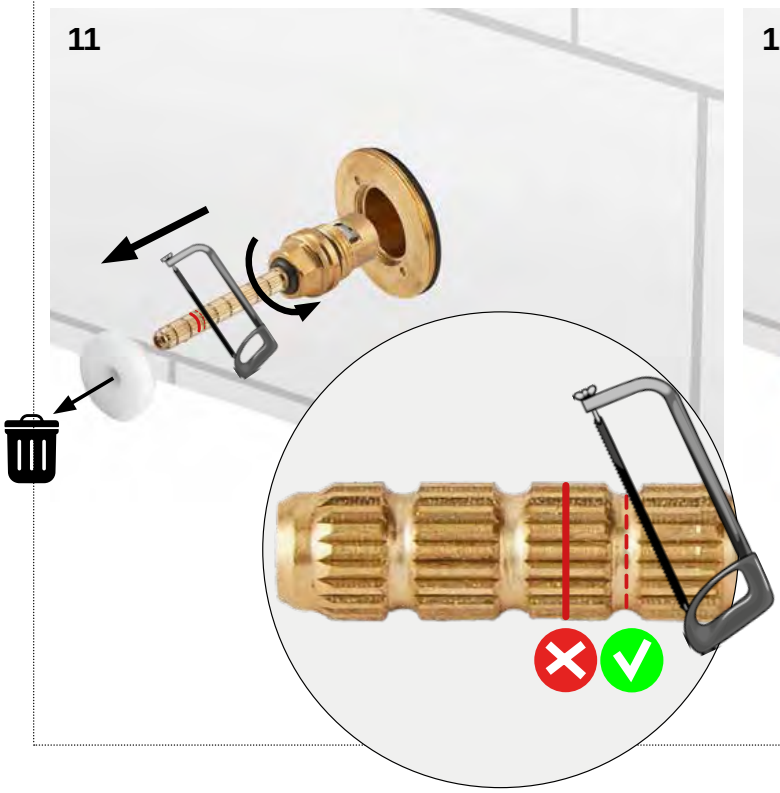

12

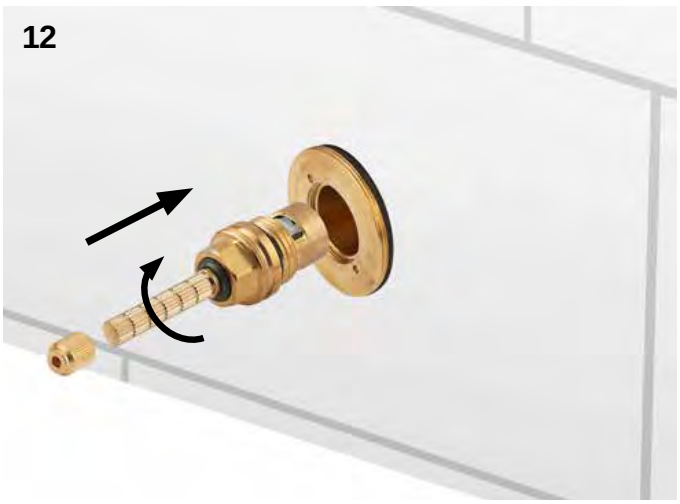

IT_INSTALLAZIONE_**EN**_INSTALLATION_**FR**_INSTALLATION_**ES**_INSTALACIÓN_**DE**_INSTALLATION_**RU**_МОНТАЖ

13

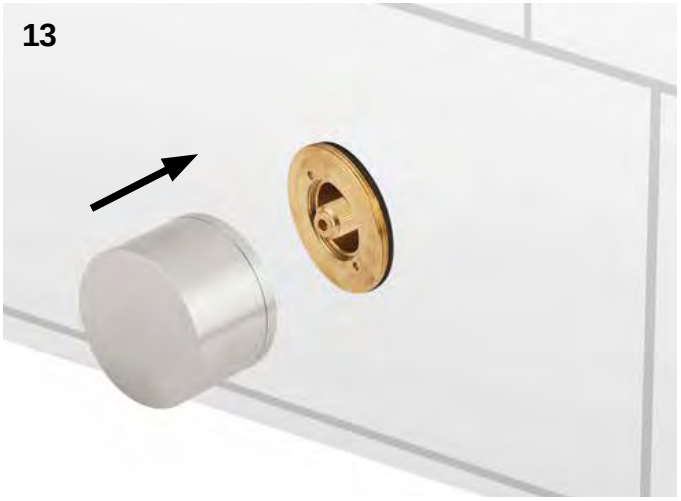

14

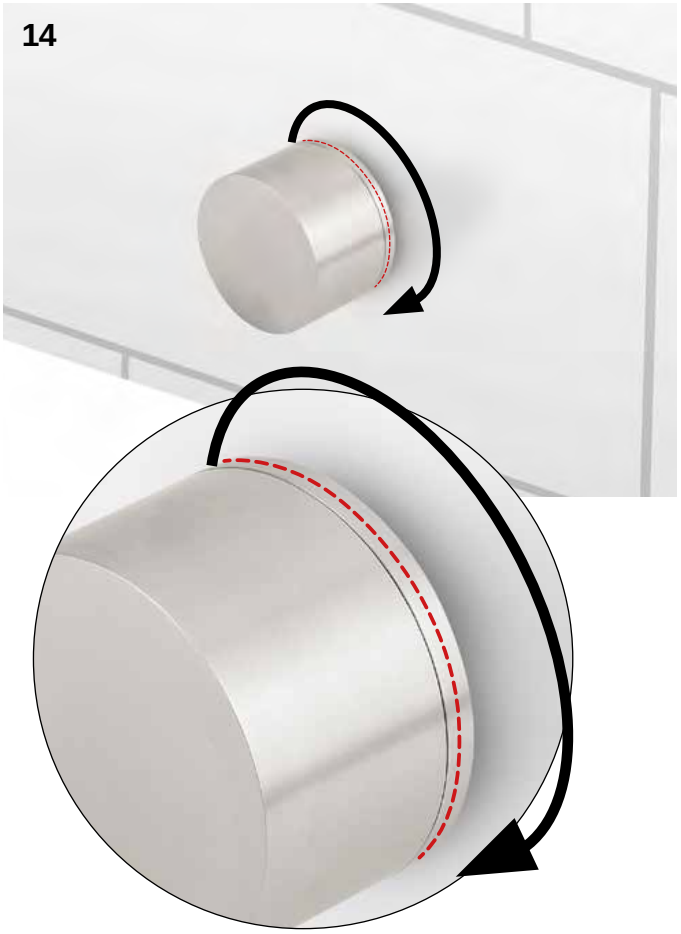

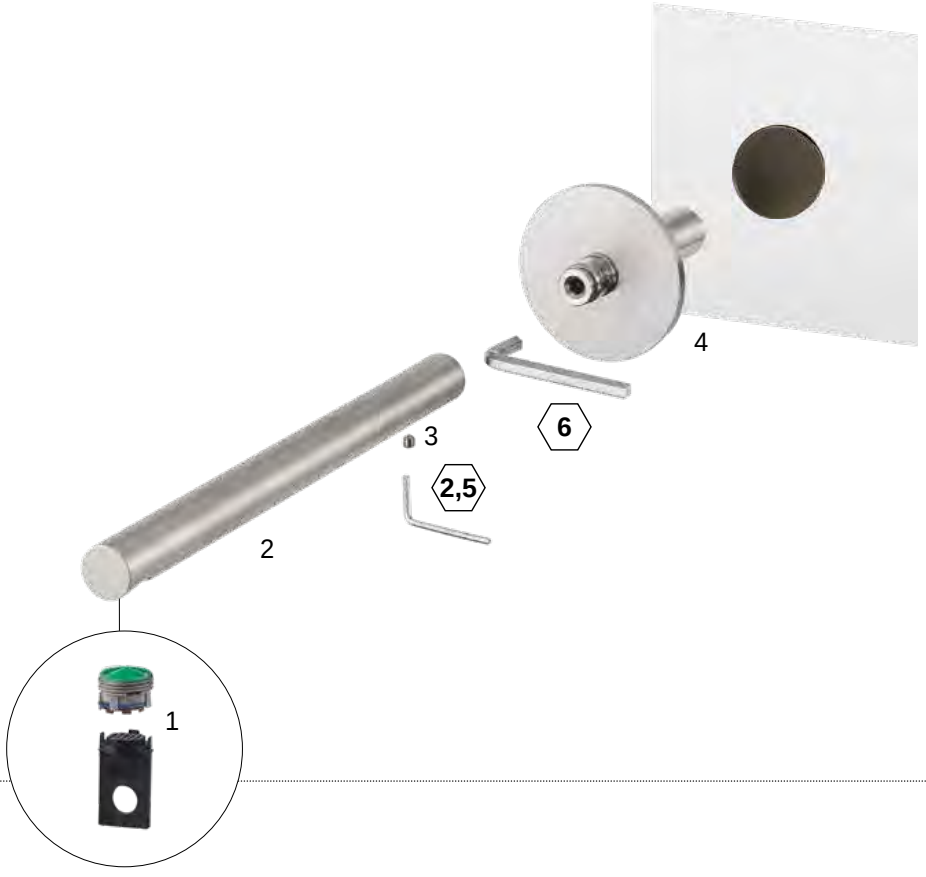

IT_MANUTENZIONE_**EN**_MAINTENANCE_**FR**_ENTRETIEN_**ES**_MANTENIMIENTO_**DE**_WARTUNG_**RU**_ОБСЛУЖИВАНИЕ

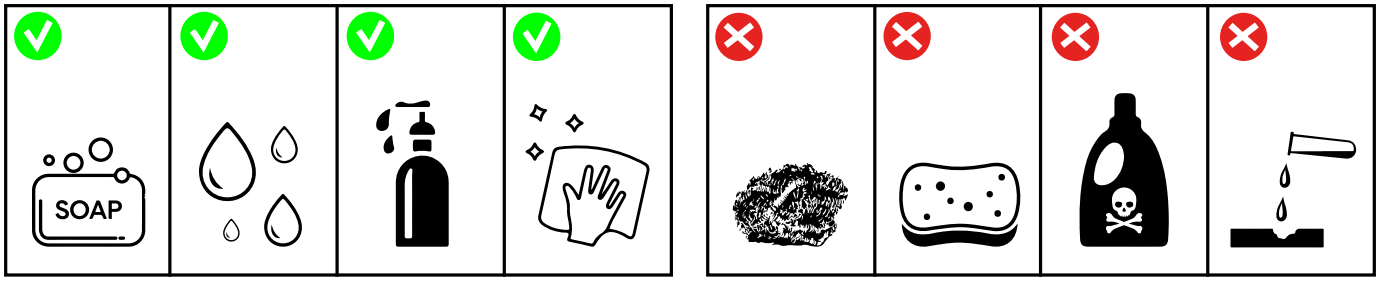

IT_DISEGNI DIMENSIONALI_**EN**_TECHNICAL DRAWING_**FR**_DIMENSION TECHNIQUES_
ES_DIMENSIONES TÉCNICO_**DE**_MASSZEICHNUNGEN__**RU**_ГАБАРИТНЫЕ ЧЕРТЕЖИ

Art. RD230
RD231
RD232
RD233

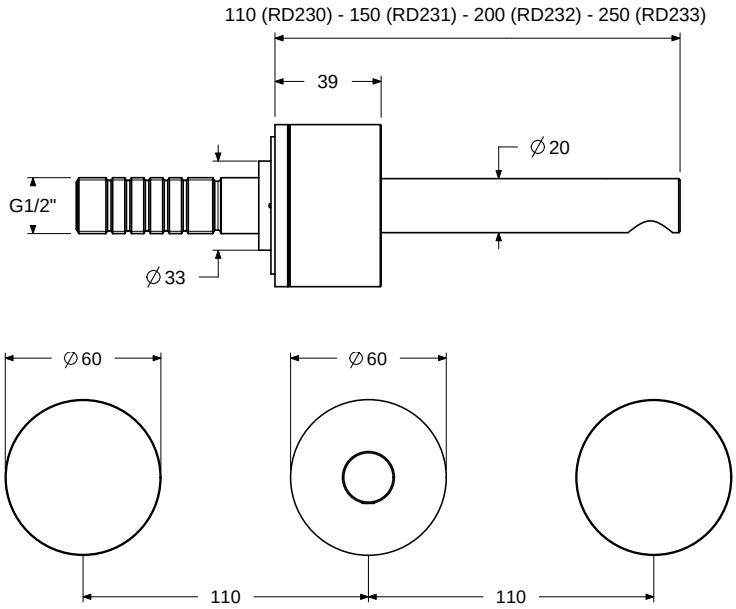

Art. RD230L
RD231L
RD232L
RD233L

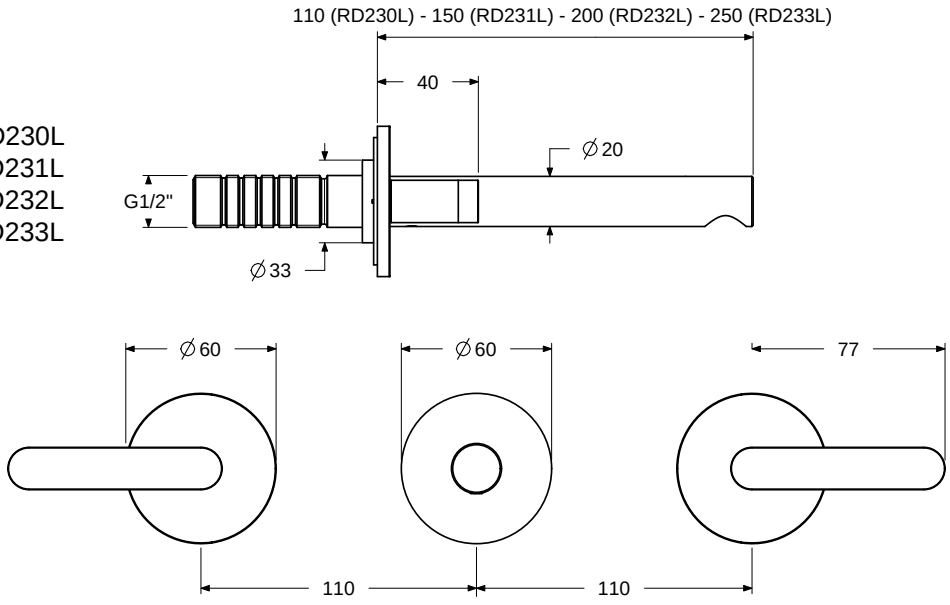

NOTE

IT_RICAMBIO RD003 - vitone ceramico prolungato destro

EN_SPARE PART RD003 - extended right ceramic screw

FR_PIÈCE DE RECHANGE RD003 - cartouche céramique tige longue droite

ES_RECAMBIO RD003 - tornillo cerámico prolongado derecho

DE_LÖSUNGEN RD003 - verlängerte Keramikkartusche rechts

RU_ЗАПЧАСТИ RD003 - кран-буксакерамическая удлиненная, правая

IT_RICAMBIO RD004 - vitone ceramico prolungato sinistro

EN_SPARE PART RD004 - extended left ceramic screw

FR_PIÈCE DE RECHANGE RD004 - cartouche céramique tige longue gauche

ES_RECAMBIO RD004 - tornillo cerámico prolongado izquierdo

DE_LÖSUNGEN RD004 - verlängerte Keramikkartusche links

RU_ЗАПЧАСТИ RD004 - кран-букса керамическая удлиненная, левая

IT_RICAMBIO ES015 - areatore caché 16X1 con chiavetta

EN_SPARE PART ES015 - 16X1 caché aerator with key

FR_PIÈCE DE RECHANGE ES015 - Mousseur caché 16X1 avec clé

ES_RECAMBIO ES015 - Aireador oculto 16x1 con llave

DE_LÖSUNGEN ES015 - Perlator 16x1 mit Schlüssel

RU_ЗАПЧАСТИ ES015 - Аэратор cache' (скрытый) 16X1 с ключом

NOTE

NOTE

NOTE

IMPORTANTE
Per la pulizia consultare la scheda tecnica scaricabile dal nostro sito www.antoniolupi.it

IMPORTANT
For cleaning consult the technical data sheet downloadable from our website www.antoniolupi.it

IMPORTANT
Pour le nettoyage, veuillez vous référer à la fiche technique téléchargeable sur notre site www.antoniolupi.it

WICHTIG
Für die Reinigung schauen Sie bitte das technische Datenblatt auf unserer Webseite herunterladbar www.antoniolupi.it

IMPORTANTE
Para la limpieza consultar la ficha técnica descargable de nuestro sitio web www.antoniolupi.it

ВНИМАНИЕ!
Информацию по уходу за изделием вы найдете в технической схеме, которая доступна на нашем сайте www.antoniolupi.it

antoniolupi
73
VIA MAZZINI
75

Antonio Lupi Design S.p.A.
via Mazzini 73/75 - 50050 Stabbia
Cerreto Guidi (Firenze) - Italy
T +39 0571 586881_95651
www.antoniolupi.it
lupi@antoniolupi.it